Tiefladeauflieger Doll 90

Daten Auflieger Doll 90

Gesamtzuggewicht mit Bew.	52 t
Gesamtzuggewicht ohne Bew.	40 t
Nutzlast CH	21 t
Nutzlast mit Bew.	32 t
Aufliegerlänge	12.36 m
Aufliegerlänge max.	18.36 m
Brückenlänge	9 m
Ladehöhe	0.9 m
Höhe Kröpfung	1.6 m
Ladegut Länge max. auf Höhe 0.9 m	21 m
Ladegut Länge max. auf Höhe 1.6 m	24 m
Schrägböcke bis	5 m

Kombinierbar mit Kranwagen

Beide Aufliegerachsen sind unabhängig lenkbar, dadurch ist man trotz der Länge sehr wendig.

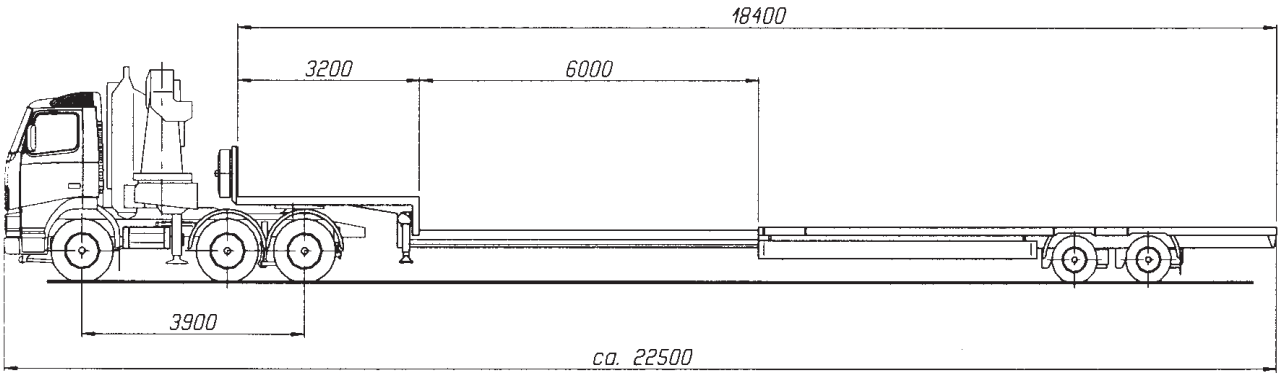

Sämtliche Fahrzeuge sind für den Transport von Materialien mit Spezialbewilligung ausgerüstet.

Gerne beraten wir Sie persönlich rund ums Thema Transporte und Spezialfahrzeuge.

Walter Meier Transporte AG
Dorfstrasse 26, 5303 Würenlingen
Tel. 056 281 11 88, info@meiertransporte.ch
www.meiertransporte.ch